Stafsjö
SINCE 1666

Skjutspjällsventil WB11

Semiluggad och dubbelsidigt tätande skjutspjällsventil i segjärn

Storlekar:
DN 50 - DN 300 (2'' - 12'')

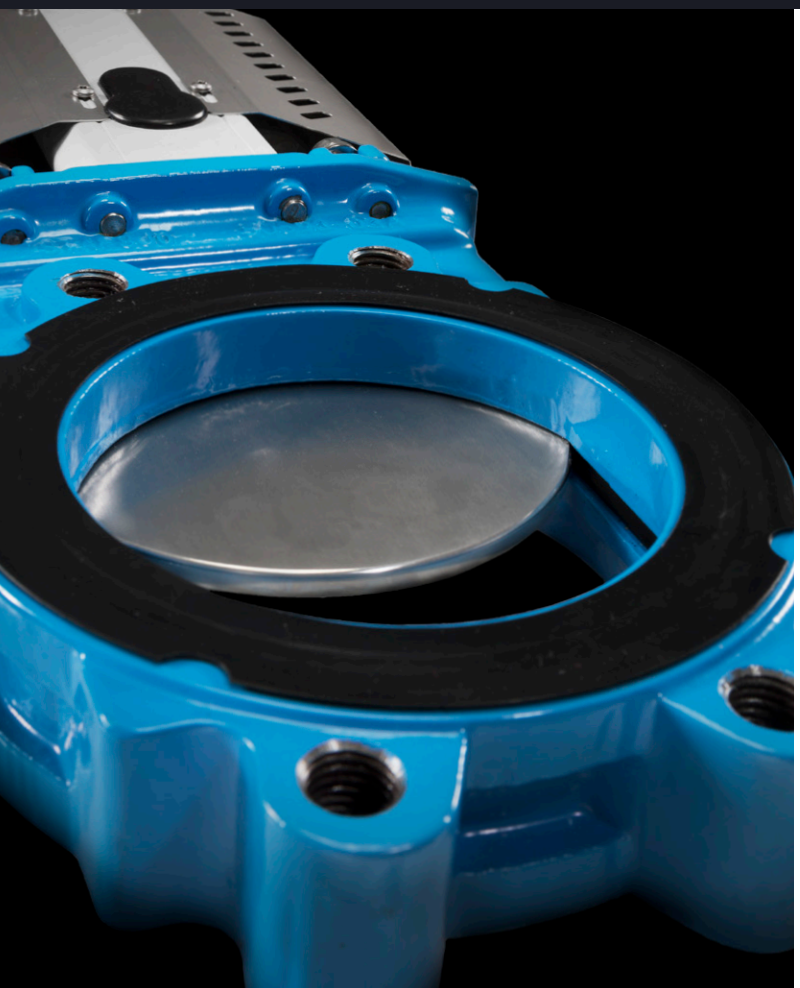

Om WB11

Stafsjös skjutspjällsventil WB11 har utmärkta flödesegenskaper och ger en tät avstängning oavsett tryckriktning. Ventilen är lämplig för vätskor som vatten, slam och biomassa. Integrerade flänspackningar underlättar vid installation.

WB11 ventilen är moduluppbyggd och kan enkelt anpassas med material, manöverdon och automationstillbehör till olika processförhållanden. Den levereras med ett robust helgjutet ventilhus i segjärn upp t o m DN 300. WB11 ventilens tätningssystem ger förstklassig tätning både internt och externt mot omgivningen.

Andra WB versioner är semiluggade WB i DN 350 - DN 1600, fulluggade WB14 i DN 50 - DN 600 och den kvadratiskt fullflänsade WB12 i DN 150 - DN 200. WB14E är en högpresterande version i rostfritt stål.

Utmärkta flödesegenskaper

Ett kvavitetsfritt fullt genomlopp med säte (1) i nivå med genomloppet ger minimal flödesförlust och förebygger ansamling av media under drift.

Dubbelsidigt tät avstängning

Gjutna stöd i ventilhuset (2) guidar spjällbladet genom hela slaget. Det mjuktätande sätet ger en tät avstängning oavsett flödesriktning och den rostfria stålkärnan (3) gör det stabilit och hållbart.

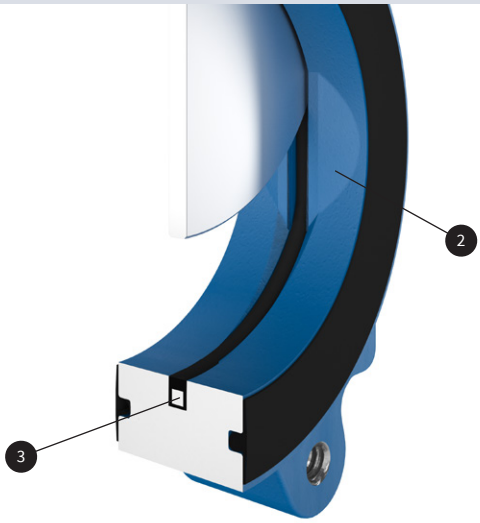

Höghållfast överdel

Jämn manövrering och en tät avstängning oavsett ventilposition uppnås med hjälp av den höghållfasta överdelen som ger en precis styrning av spjällbladet. Överdelen består av rostfria dragstänger (4) inkapslade i balkar (5). Stafsjö monterar som standard rostfria spjällbladsskydd (6) på samtliga automatiserade ventiler.

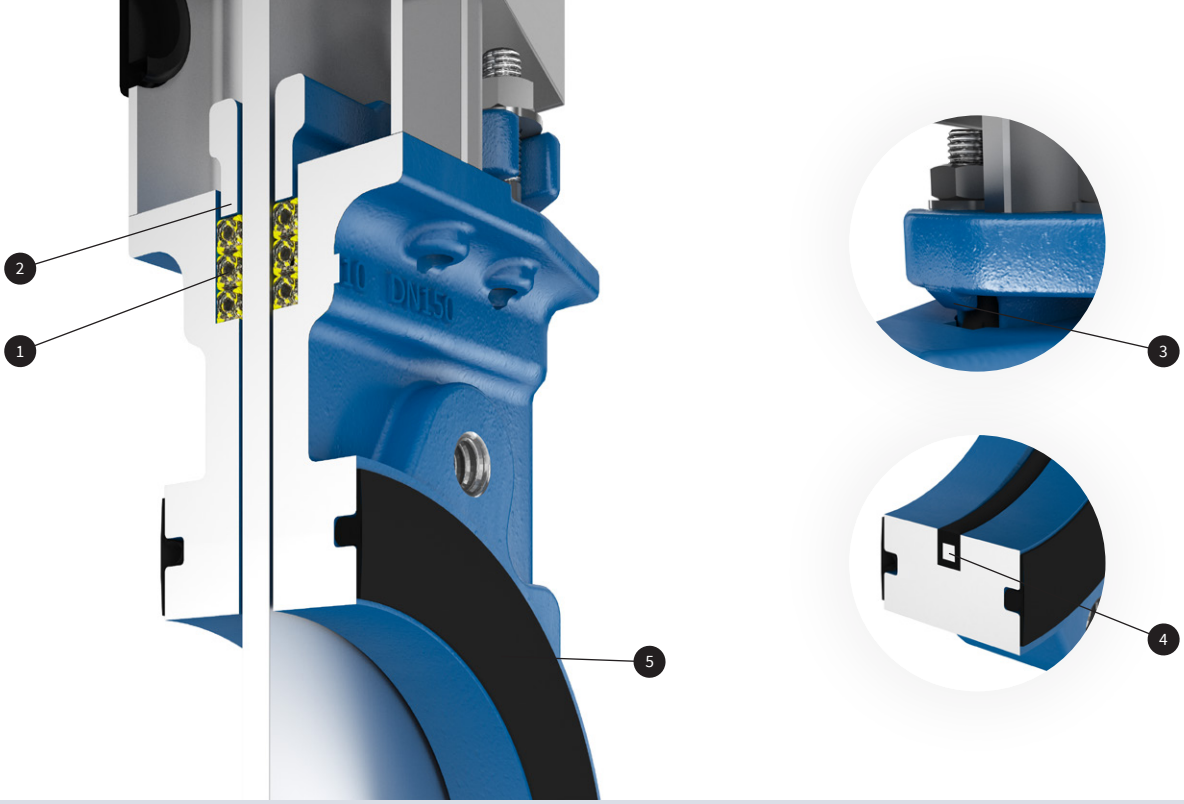

WB11 ventilens tätningssystem

WB11 är avsedd att användas inom ett stort antal applikationsområden. En förstklassig tätning både internt och externt är avgörande för både anläggningens effektivitet och personalens säkerhet. Tätningssystemet i WB11 består av flera komponenter som alla verkar tillsammans för att prestera och ge en tillförlitlig avstängning under långa perioder.

Stafsjös TwinPackflätor (1) utgör den huvudsakliga externa tätningförmågan i systemet och har en hög mekanisk hållfasthet och utmärkt kemikalieresistens. TwinPack består av en elastisk silikongummikärna omgiven av diagonalt flätade och grafitfyllda PTFE fibrer inklusive aramidförstärkta hörn. TwinPack kan verka inom pH 2-13 och temperaturer -60 °C upp till 260 °C.

Glanden (2) och pinnbultarna ger en jämn kraft över boxen när muttrarna på glanden dras åt. De linjära låsen (3) på glanden håller det förstärkta sätet (4) på plats under manövreringssekvensen.

Ventilens integrerade flänstätningar (5) underlättar vid installation och säkerställer att flänsförbandet håller tätt.

WB11 ventilen kan levereras med säte i EPDM, NBR eller högtemperatur- och kemikalieresistenta FEPM (Fluoroelastomer) materialet.

EPDM -25 °C - + 120 °C
Ett allroundgummi med god kemikalieresistens lämplig för relativt höga mediatemperaturer.

Ej lämplig media eller drift
Petroleum (bensin, fotogen, olja och fett) och svavelsyra.

FEPM -10 °C - + 180 °C
Utmärkt motståndskraft mot brett spektrum av aggressiva kemikalier, både syror och baser, samt ånga vid kontinuerligt höga driftstemperaturer inklusive kortare upp till + 225 °C.

Ej lämplig media eller drift
Begränsad resistens mot mineral och eteriska oljor samt låg temperatur.

NBR -25 °C - + 100 °C
Alternativ till EPDM med utmärkt motstånd mot petroleum (bensin, olja och fett).

Ej lämplig media eller drift
Klorerade lösningsmedel, aceton, svavelsyra och metansyra.

Tryckklass

Max arbetstryck vid 20 °C		Max differenstryck vid 20 °C	
DN	bar	DN	bar
50 - 300	10	50 - 300	10

WB11 konfigurationer

Standard

Storlek: DN 50 - DN 300
Ventilhus: Segjärn EN-JS1050, GGG50
Spjällblad: Rostfritt stål EN 1.4301, AISI 304
Boxpacking: TwinPack
Överdel: Rostfria dragstänger inkapslade i aluminiumbalkar inklusive rostfria spjällbladsskydd på automatiserade ventiler.

Alternativ

Ventilhus
Segjärn EN-JS1050, GGG50

Spjällblad
Rostfritt stål EN 1.4301, AISI 304
Rostfritt stål EN 1.4404, AISI 316L
Duplex rostfritt stål EN 1.4462, S32205

Säten
EPDM
FEPM
NBR

Boxpackingar
TwinPack
Extra avskrapare i UHMW-PE

Överdelar
Rostfria dragstänger inkapslade i aluminiumbalkar
Rostfria stolpar eller balkar

Manöverdon
Handratt med ickestigande spindel
Kättingratt
Handspak[1)]
Vinkelväxel
Dubbelverkande pneumatisk cylinder
Enkelverkande pneumatisk cylinder
Elektriskt manöverdon
Hydrauliskt manöverdon

Flänsborrningar
EN 1092 PN 10
ASME B16.5 klass 150
Special WB11k

Tillbehör
Gränslägen, magnetventiler, mekanisk låsning, spindelförlängning o s v. Se vårt tillbehörsdatablad för mer information.

Konstruktionsstandarder

Konstruktion, tillverkning, inspektion och kontroll
Enligt tryckkärlsdirektivet 2014/68/EU kategori I och II modul A2. Ventilen CE märks när det är tillämpbart.

Stafsjös ventiler provtrycks i öppet och stängt läge med 20 °C vatten före leverans enligt EN 12266-1:2003 klass A. Inget synligt läckage är tillåtet under testet.

På begäran 2.2 kvalitetsintyg och 3.1 kontrollintyg enligt EN 10204.

Kontakta Stafsjö för mer information om ATEX godkända lösningar.

Bygglängd
Enligt EN 558-1 serie 20 och ISO 5752 serie 20.

Korrosionsskydd
Lackade ventildelar uppfyller i tillämpbara områden korrosionsskydd mot omgivningen enligt EN ISO 12944, korrosivitetsklass C3. Andra lackeringssystem kan erbjudas vid behov.

Drifttemperatur
Information för att avgöra skjutspjällsventilens min- och maxtemperatur finns på stafsjo.com/se/support/drifttemperatur/.

1) Tryckklass gäller ej för ventil utrustad med handspak. Maximalt arbets- och differenstryck för DN 50 - 100 vid 20 °C är 4 bar.

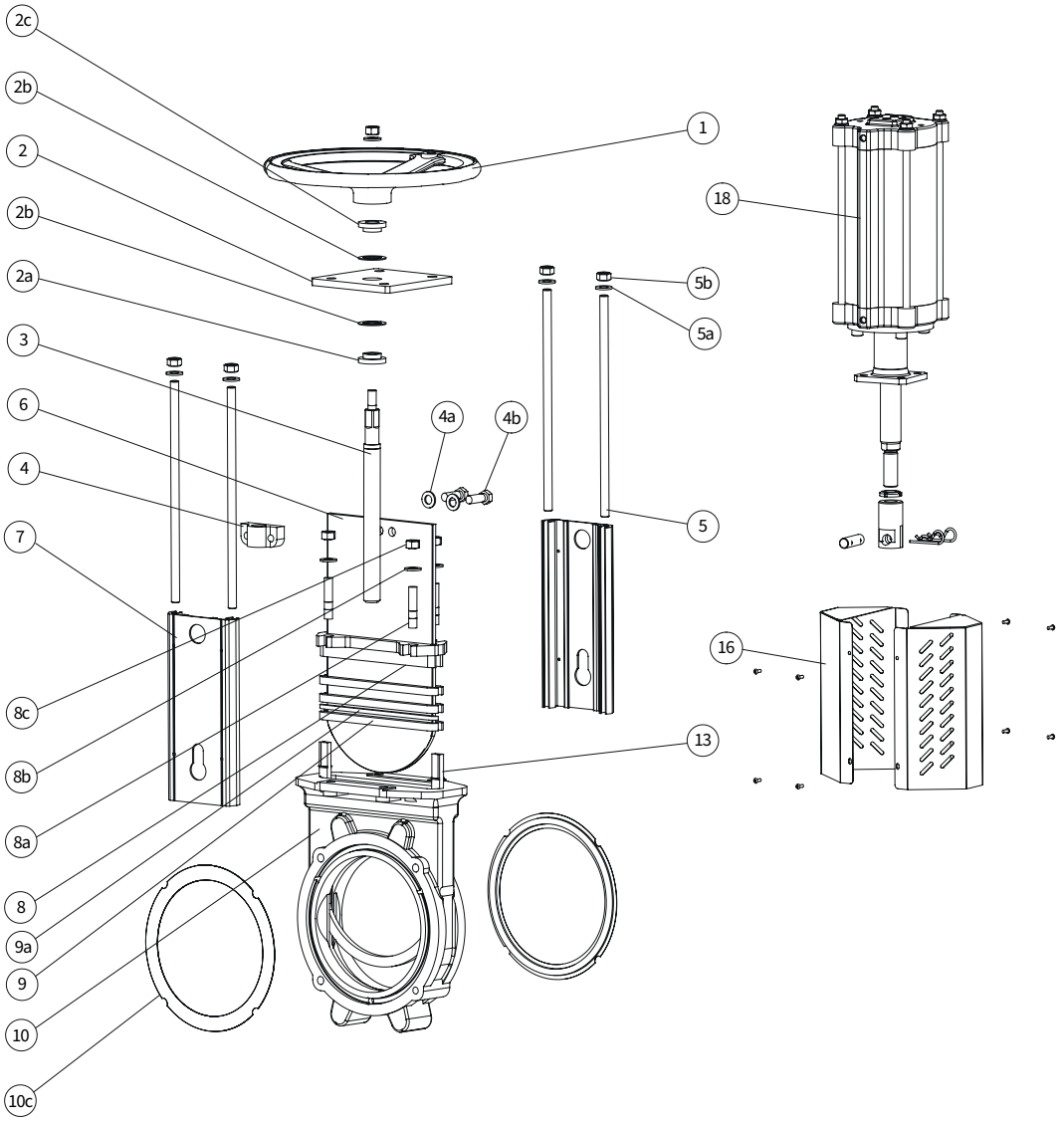

Stycklista

Pos.	Detalj	Material
1	Handratt	Lackerat gjutjärn Ø 200 - Ø 315 EN-JL1040, GG25
2	Hållare	Rostfritt stål EN 1.4301
2a	Lager	Mässing
2b	Glidbricka	POM
2c	Lager	Mässing
3	Spindel	Rostfritt stål EN 1.4016
4	Spindelmutter	Mässing
4a	Bricka	Rostfritt stål A2
4b	Skruv	Rostfritt stål A2
5	Dragstång	Rostfritt stål A2
5a	Bricka	Rostfritt stål A2
5b	Mutter	Rostfritt stål A2
6	Spjällblad	Se alternativ på sida 5

Pos.	Detalj	Material
7	Balk	Anodiserad aluminium
8	Gland	Lackerat kolstål ASTM A216 WCB, segjärn EN-JS1050, GGG50
8a	Pinnskruv	Rostfritt stål A2
8b	Bricka	Rostfritt stål A2
8c	Mutter	Rostfritt stål A2
9[1)]	Boxpackning	TwinPack
9a[1)]	Boxbottenavskrapare	DN 200 - DN 300 UHMW-PE
10	Ventilhus	Lackerat segjärn EN-JS1050,GGG50
10c[1)]	Flänstätning	NBR
13[1)]	Säte	Se alternativ på sida 4
16	Spjällbladsskydd	Rostfritt stål EN 1.4301
18	Pneumatisk cylinder	Se separat datablad

1) Rekommenderade reservdelar

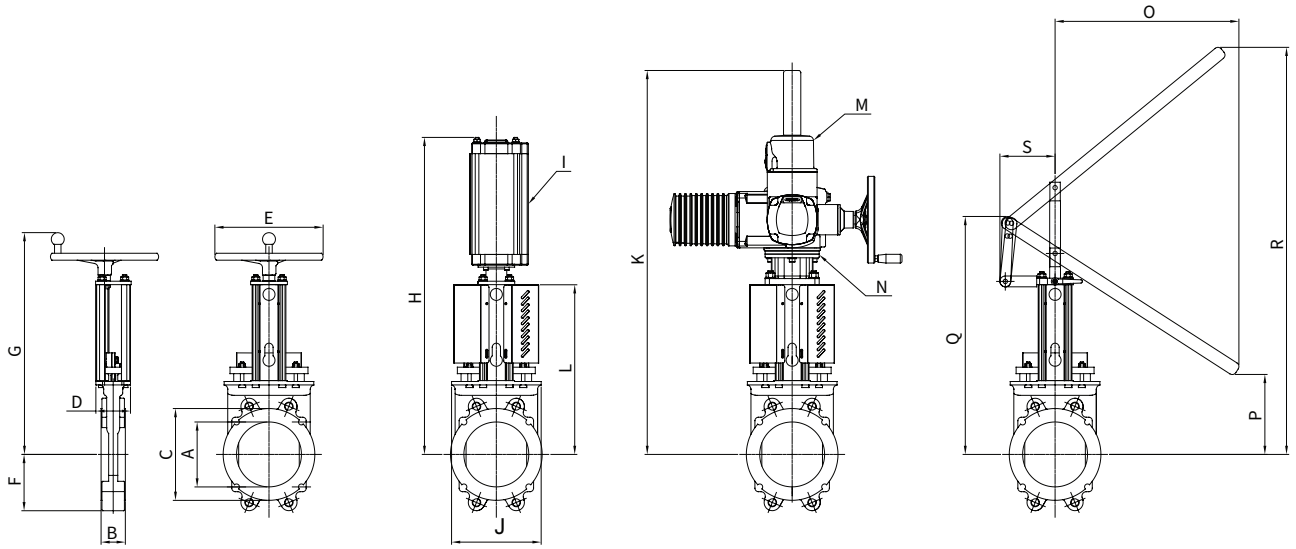

Huvudmått (mm)

DN	A	B	C	D	E	F	G	H	I[1)]	J	K	L	M[2)]	N[3)]	O	P	Q	R	S	kg[4)]
50	50	43	90	86	200	59	358	526	SC100	117	629	227	SA07.2	F10/A	499	128	381	419	149	6,5
65	65	46	105	86	200	66	382	551	SC100	131	654	252	SA07.2	F10/A	492	153	407	511	147	8,0
80	80	46	120	86	200	89	395	574	SC100	130	677	275	SA07.2	F10/A	479	176	429	598	144	10,0
100	100	52	144	86	200	101	430	609	SC100	151	712	310	SA07.2	F10/A	635	17	472	653	146	12,5
125	125	56	169	86	250	115	470	699	SC100	177	752	350	SA07.2	F10/A	-	-	-	-	-	16,5
150	150	56	192	86	250	130	514	741	SC125	201	794	392	SA07.6	F10/A	-	-	-	-	-	19,5
200	200	60	256	151	315	155	622	954	SC160	265	818	483	SA07.6	F10/A	-	-	-	-	-	32,5
250	250	68	307	151	315	193	718	1155	SC160	335	914	579	SA07.6	F10/A	-	-	-	-	-	48,5
300	300	78	354	151	315	228	822	1251	SC160	372	1059	675	SA10.2	F10/A	-	-	-	-	-	66,0

1) Rekommenderad storlek på dubbelverkande pneumatisk cylinder typ SC vid normal drift och 5 bars lufttryck. Vid annan drift, kontakta Stafsjö eller er lokala återförsäljare för råd och anvisningar.

2) Rekommenderad storlek på AUMA SA elektrisk ställdon vid normal drift. Vid annan drift, kontakta Stafsjö eller er lokala återförsäljare för råd och anvisningar.

3) Ventil och Auma SA anslutning. Elmotorerna monteras som standard med utgångsdrift typ A (stigande spindel) enligt ISO 5210.

4) Vikt i kg för ventil utrustad med handratt.

Huvudmått är endast avsett att användas i informationssyfte. Kontakta Stafsjö för godkända ritningar.

Flänsborrning enligt EN 1092 PN10

DN	50	65	80	100	125	150	200	250	300
Hålcirkeldiameter (mm)	125	145	160	180	210	240	295	350	400
Antal genomgående bult	-	-	4	4	4	4	4	4	4
Antal gängade hål/sida	4	4	4	4	4	4	4	8	8
Bultstorlek	M16	M16	M16	M16	M16	M20	M20	M20	M20
Bultlängd[1)] (mm)	12	12	11	15	15	15	16	20	20

Flänsborrning enligt EN 1092 PN10 + 4 extra gängade hål WB11k[2)]

DN	150	200
Antal gängade hål/sida	4	4
Bultstorlek	M12	M12
l (mm)	150	180
Bultlängd[1)] (mm)	16	18

2) Maximalt arbets- och differenstryck för WB11k DN 150 - 200 vid 20 °C är 4 bar.

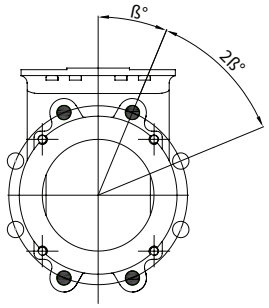

Flänsborrning enligt ASME/ANSI B 16.5 klass 150

DN	50	65	80	100	125	150	200	250	300
Hålcirkeldiameter (mm)	120,6	139,7	152,4	190,5	215,9	241,3	298,4	361,9	431,8
Antal genomgående bult	-	-	-	4	4	4	4	4	4
Antal gängade hål/sida	4	4	4	4	4	4	4	8	8
Bultstorlek (UNC)	5/8”-11	5/8”-11	5/8”-11	5/8”-11	3/4”-10	3/4”-10	3/4”-10	7/8”-9	7/8”-9
Bultlängd[1)] (mm)	12	12	11	15	15	15	16	20	20

1) Addera värdet med tjocklek på fläns och brickor.

© Stafsjö 2023. Data är endast avsedd att användas i informationssyfte. Rätt till ändringar förbehålls utan föregående meddelande.

Stafsjö Valves AB
618 95 Stavsjö, Sverige

+46 11 39 31 00 | sales@stafsjo.se | www.stafsjo.com

Ett företag i Bröergruppen