ZAUPNO / CONFIDENTIAL

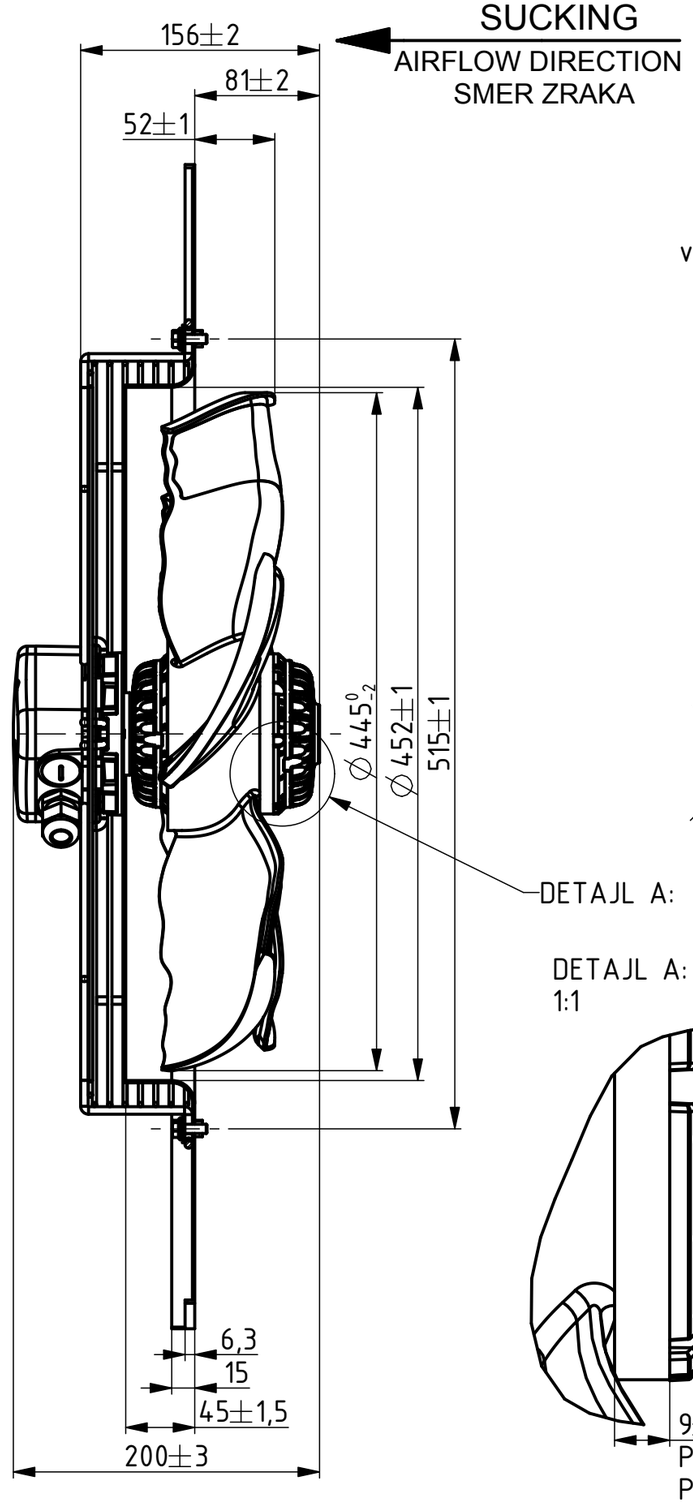

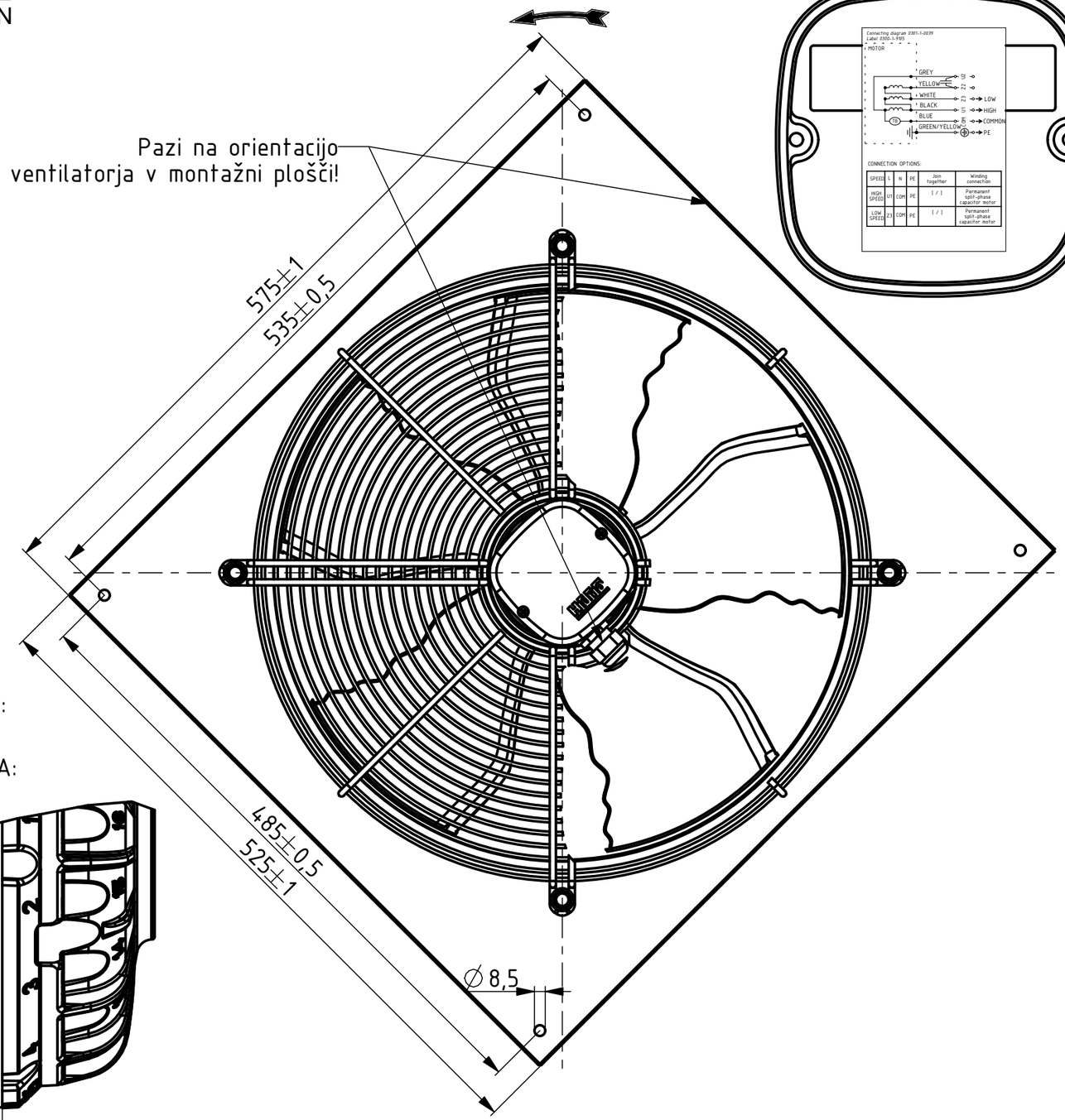

DETAJL A:
1:1

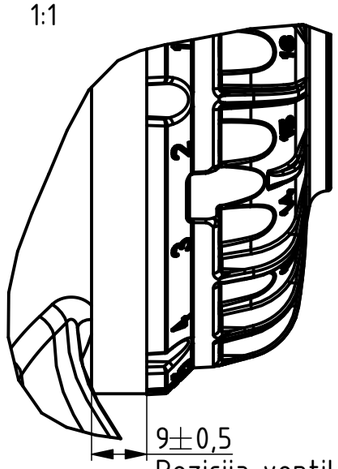

Pozicija ventilatorja
Position of fan

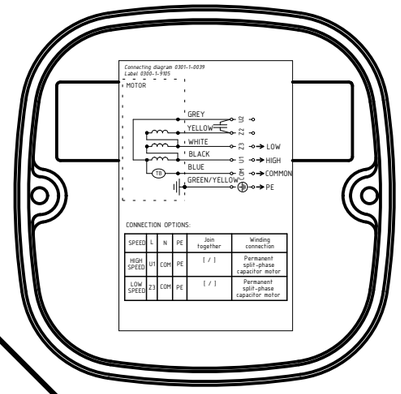

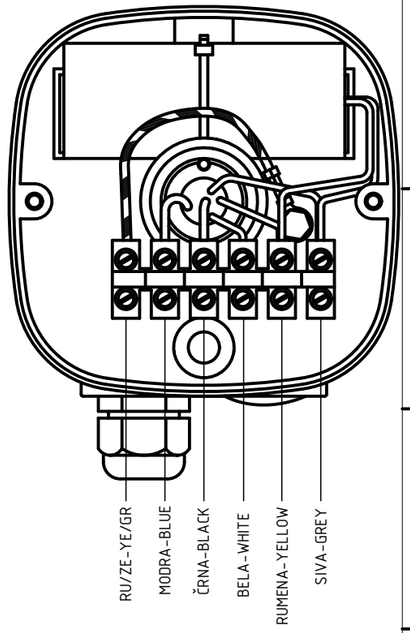

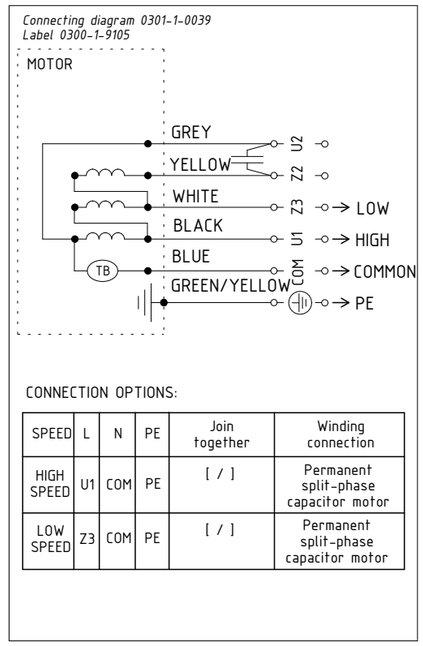

CONNECTION OPTIONS:

SPEED	L	N	PE	Join together	Winding connection
HIGH SPEED	U1	COM	PE	[/]	Permanent split-phase capacitor motor
LOW SPEED	Z3	COM	PE	[/]	Permanent split-phase capacitor motor

Vijake za pritrditev zaščitne mreže ter montažne plošče je potrebno lepiti!
Screws for fixing protection grid and wall plate, has to be glued.
Navodila za kontrolo ventilatorja 0301-1-4727
Checking instruction for fan 0301-1-4727

Hidria FOR NORDICOLD CE
MADE IN SLOVENIA DATE
R11P-45SPS-6M2-5123 0311-4-0376
1~230V 50Hz 105/95W 0.45/0.40A 760/640RPM
MAX.AMB.70° C IP54 INS.CL.155 C=3,15μF/450V
TH.PROT. ROT.

Verzija Artikla: Article revision:	Verzija risbe: DRW Revision:	Opis spremembe: Description of change:	Datum: Date:	Izdelal: Produced:
AD	D	Na risbo se doda opombo za lepljenje vijakov za pritrditev zaščitne mreže ter montažne plošče. Spremeni se verzija z AC v AD. Risba v Windchillu je skladna z risbo v arhivu.	18.09.14	Jure L.
AC	C	Na odrezanem robu montažne plošče se doda zavihek višine 6,3. Spremeni se verzija z AB v AC. Risba v Windchilllu je skladna z risbo v arhivu.	27.08.13	Jure L.

	DATUM/DATE	IME / NAME
KONSTRUIRAL / DRN:	18.09.2014	Uroš Kunc
ODOBRIL / APP:	19.09.2014	Laharnar, Jure

Potrjeno/Approved

Hidria

POVRSINSKA OBD. / SURFACE TEXTURE
MATERIAL
KODA MATERIALA / MATERIAL CODE
MASA: / MASS:
NETOL. MERE/UNTOL DIM. ISO 2768-m
DZJ
MERILO/FORMAT 1:4/A3

NAZIV: / TITLE: VENTILATOR R11P-45SPS-6M2-5123

KODA: / CODE: 0311-4-0376 (0311-4-0376)

VERZIJA ARTIKLA: / REVISION ARTICLE: AD

VERZIJA RISBE: / DRW REVISION: D.2

LIST/SHEET: 1/1

All drawings, regardless of form, are owned by Hidria Rotomatika d.o.o. and are strictly confidential and present copyrights. Intellectual Property Rights as follows rights under the laws of patents, petty patents, design patents and registered designs, copyrights, trade secret rights, and similar exclusive rights in industrial property connected with the drawings are reserved by Hidria Rotomatika d.o.o. Disclosure to any third patry is strictly forbidden.

Risbe so last družbe Hidria-Rotomatika d.o.o. in predstavljajo poslovno skrivnost in so avtorsko delo.
Vse pravice iz patentov, blagovnih znamk in modelov povezanih z risbami pripadajo družbi Hidria Rotomatika d.o.o..
Vsak prenos tretjim osebam brez pisnega dovoljenja družbe Hidria Rotomatika d.o.o. je strogo prepovedan.