Dagvattenbrunnsbetäckning

Kombi Plus

Pekuma

Sture Steens väg 2, 341 55 Vittaryd
Tel. 0370 - 472 00 · info@pekuma.se · www.pekuma.se

Om Kombi Plus

Denna modell är designad för att underlätta arbetet vid nysättningar, ombyggnationer samt vid framtida drift och underhåll. Betäckningen är helt unik i sitt utförande med sina tre vattenintag och innovativa användningsområden.

Betäckningen består av 4 delar: En bottendel med inbyggd rörstos (spygatt), en teleskopisk mellandel med vertikalt sidointag, ett slitsat lock samt ett teleskopiskt horisontellt intagsgaller.

- Avvattning av G/C-väg sker via det slitsade locket som placeras i gångbanan.
- Avvattning av gatan sker både via det horisontella gallret i körbanan samt via sidointaget.

Fördelar

- Förbättrad arbetsmiljö: Vid inspektioner eller vid slamsugning av brunnen så står man säkrare på gångbanan istället för i gatan.
- Inbyggd stos i bottendelen: Betäckningen har en spygatts funktion samtidigt som det är en dagvatten brunnsbetäckning med sidointag.
- Tack vare rörstosen är betäckningen justerbar upp till 20 cm i sidled på en 400mm brunn. Behövs ytterligare justermån rekommenderas spygattfunktionen.
- Rörstosen förhindrar utläckage av vatten mellan betäckning och brunn som orsakar materialvandring med sättningar som följd. Kombi Plus lämpar sig därför väl för användning i vattenskyddsområden.
- Du kan koppla flera betäckningar till en större brunn.
- Betäckningen ”fixeras” i kantstenen vid installation vilket gör att den sitter stadigt i sitt läge.
- Det slitsade locket tar hand om vattnet från gångbanan samtidigt som man får en typ av ”bräddavlopp” om det mot all förmodan skulle ske en igensättning av de övriga intagen.
- Vid skiljeremsa mellan gång- och körbana kan denna betäckning placeras så att sidointag samt gatugaller tar hand om körbanans vatten. Genom att sedan göra ett ”släpp” i skiljeremsan leds gångbanans vatten till det slitsade locket. Endast en brunn och en betäckning behövs.
- Kombi Plus ger helt unika möjligheter att utnyttja dag-vatten för bevattning av trädgropar eller växtbäddar.
- Locket är utformat så att det inte skall kunna kärva. Den rektangulära formen förenklar även arbetet vid plattläggningar.
- Unik låsning: Locket låses av två gummi-bussningar i mellandelen. Inga specialverktyg krävs för att öppna det, ett vanligt järnspett fungerar utmärkt.

Rekommendationer vid installation:

Avvattning till dagvattenbrunn
Kombi Plus skall sättas på en förskjutningsplatta eller ram när den placeras direkt på en brunn eller då spygatt-funktionen skall användas.

Om Kombi Plus skall användas med 3 vattenintag skall den sättas minst 1 - 2 cm innanför kantstenslinjen så att inte snöplogen skadar den. Fasa sedan av de utstickande hörnen på kantstenen. Se skiss ”Plan 1”.

Såga ett jack i kantstenen så att betäckningens mellandel vilar på den sågade ytan. Se skiss ”Framifrån”.

Vid användning av fasad kantsten skall betäckningen dras in till fasens början. Hugg eller såga sedan av de skarpa hörnen på kantstenen. Se skiss ”Plan 2”.

Det horisontella vattenintaget i körbanan måste anpassas så att färdig beläggning hamnar minst 1 cm över vatten-intaget. Se skiss ”Profil”.

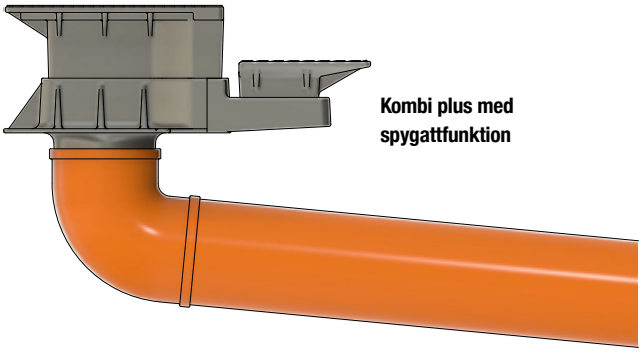

FRAMIFRÅN
Ett jack sågas i kantstenen så att betäckningen vilar på den sågade ytan

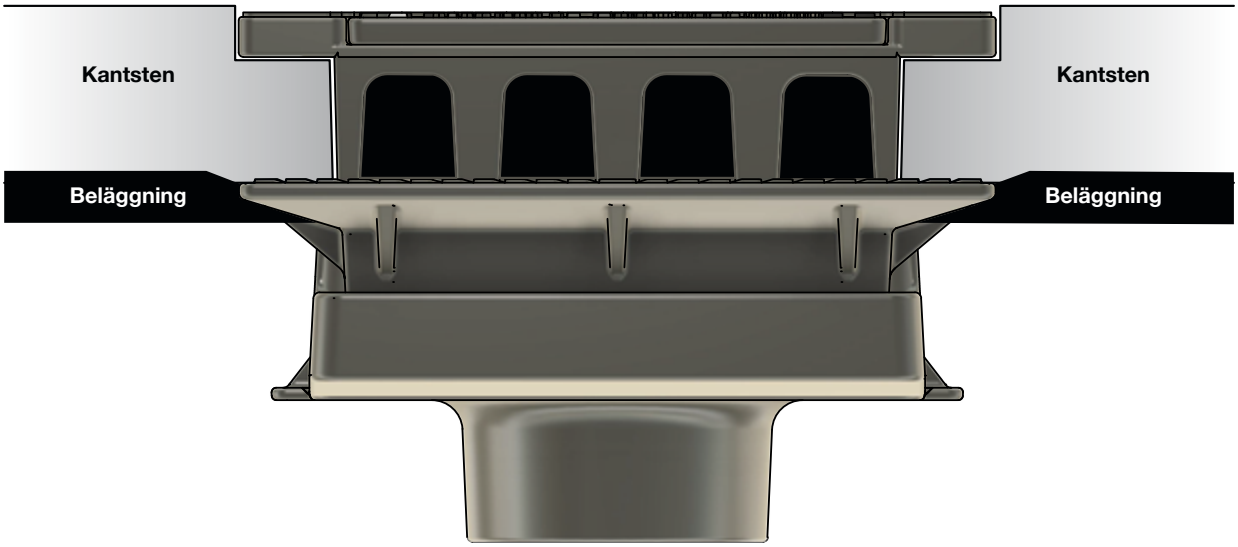

PROFIL

Viktigt att färdig beläggning hamnar minst 1 cm över de horisontella vattenintagen

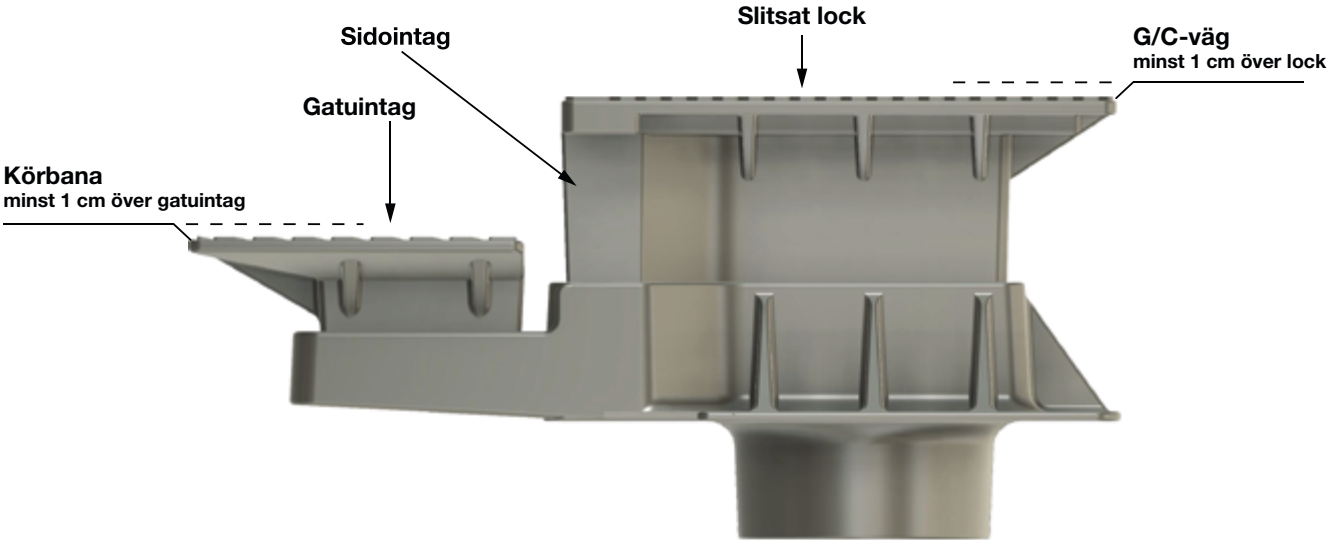

PLAN:1

Viktigt att betäckningen dras in ca 1-2 cm innanför kantstenen så att inte snöplogen skadar den

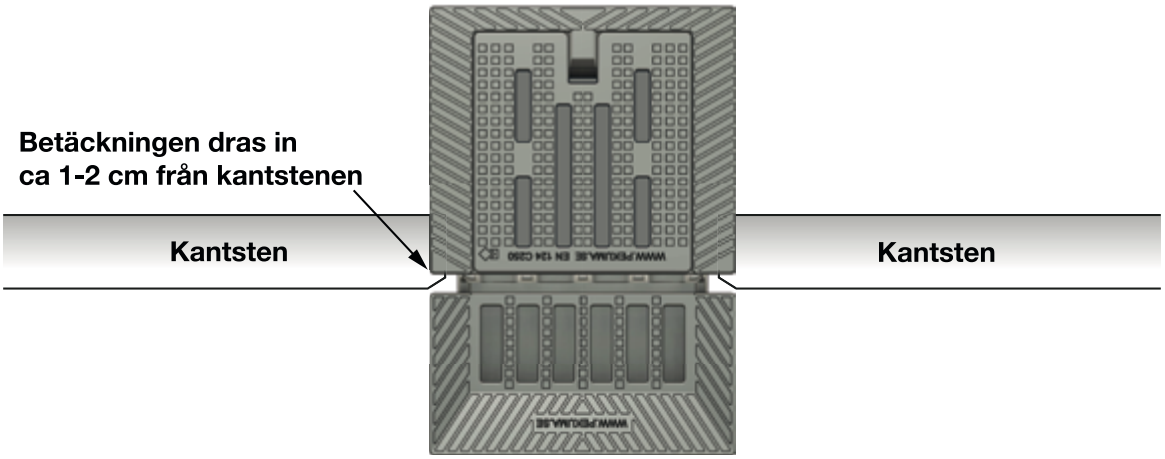

PLAN:2

Vid användning av fasad kantsten dras betäckningen in till fasningens början

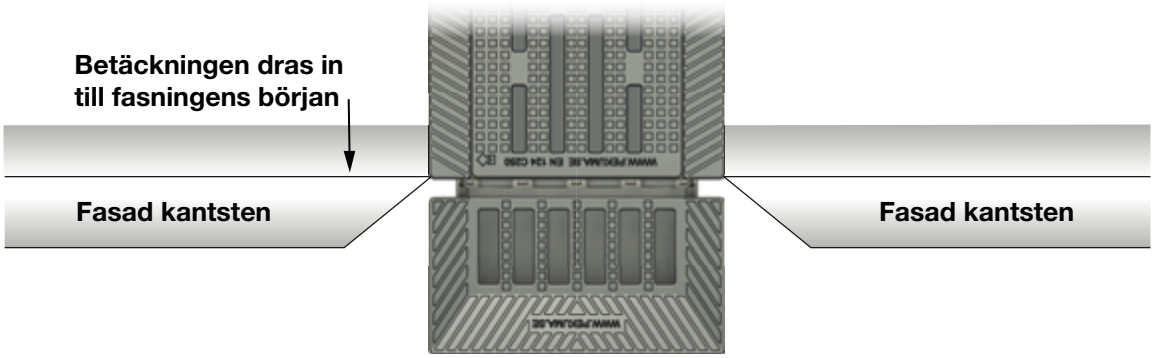

Avvattning till växtbädd eller trädgrop
Genom att installera betäckningen nedsänkt och vända den 180° kan gatuintaget användas som ett spridningskar (gallret tas bort). Betäckningens lock i gatan blir då intag och vattnet leds ut i växtbädden via spridningskaret.

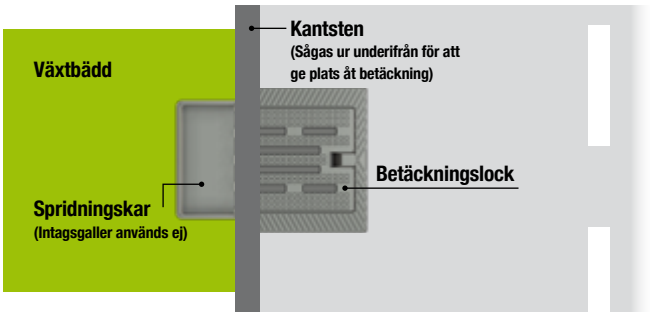

Bottendelens rörstos kan antingen tätas eller förses med ett stigarrör som ansluts till dagvattenbrunn. Stigarröret används som ett bräddavlopp för att förhindra eventuell översvämning i växtbädden. Om endast spridningskaret skall utnyttjas bör Kombi Plus sättas i jordfuktigt bruk för att täta rörstosen och stabilisera bottendelen.

Om betäckningen skall användas med spridningskar och man vill ha en snygg, hel kantstenslinje sågas kantstenen ur för att ge plats åt betäckningen, utrymmet på sidorna mellan kantsten och betäckning fylls sedan exempelvis med jordfuktigt bruk. För att underlätta arbetet med kantstenen rekommenderar vi att kantstenen som används precis över betäckningen endast är ca 1 meter lång. Alternativt kan man passa in och såga ur ändarna på två kantstenar så att de möts mitt över betäckningen.

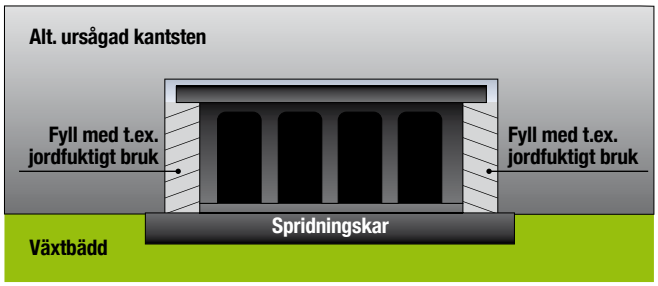

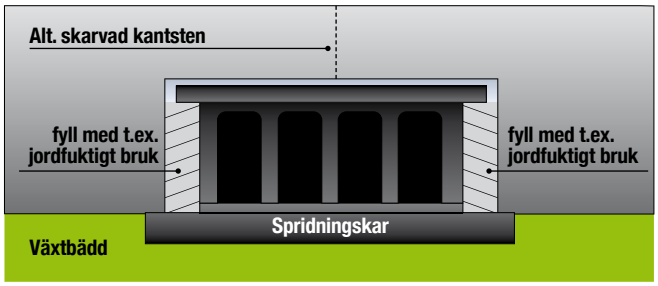

Avvattning till växtbädd från rörstos:
En rörledning kopplas till den inbyggda rörstosen i betäckningens bottendel vidare till en dagvattenbrunn med sandfång. Vattnet kan sedan härifrån ledas vidare till en växtbädd eller trädgrop.

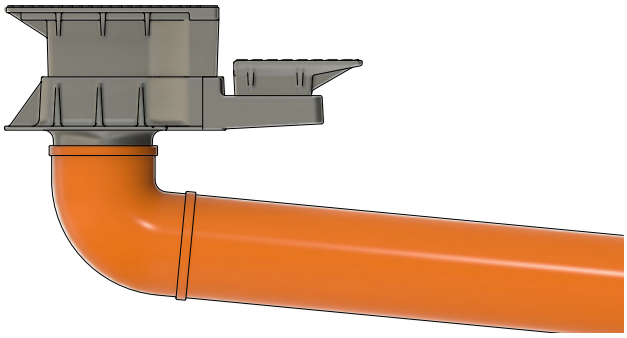

För att kvalitetssäkra installationen kommer vi gärna ut och håller en kostnadsfri arbetsberedning. Kontakta oss!

Betäckningen Kombi Plus med sidointag är anpassad enligt EN 124 C250. RSK-nummer 6585275.