Position	Antal	Beskrivning
	1	**MAGNA3 D 80-40 F**

OBS! Bilden på produkten kan avvika från aktuell produkt

Art.nr.: 97924501

MAGNA3 - Mer än en pump
Med sin oöverträffade effektivitet, brett program och med inbyggd funktionalitet som ersätter systemkomponenter är MAGNA3 mycket lämplig för moderna anläggningar med krav på hög funktionalitet och kommunikationsmöjligheter.

Denna pump i Grundfos Master Class passar perfekt till både värme- och kylsystem, vilket gör det till det självklara valet för nästan alla byggprojekt - gamla eller nya.

MAGNA3 är av typen våtlöpande, dvs pump och motor utgör en integrerad enhet utan axeltätning och med endast två packningar för tätning. Lagren smörjs av den pumpade vätskan.

Det nyutvecklade spännringen med endast en skruv gör det möjligt att mycket enkelt vrida pumphuvudet.

En pump utan krav på underhåll och med extremt låg livscykelkostnad.

MAGNA3 karakteriseras av följande:
• Styrning integrerat i kontrollboxen
• Inställningar direkt på kontrollboxen m.h.a. TFT färgskärm
• Kontrollbox förberedd för buskommunikation (modulkort krävs för resp. bus-språk)
• Inbyggd differenstrycks- och temperatursensor
• Pumphus av gjutjärn eller rostfritt stål (beroende på modell)
• Kolfiberförstärkt rotorhylsa i komposit
• Lagerplatta och rotor i rostfritt stål
• Statorhus i aluminiumlegering
• Luftkyld elektronik
MAGNA3 är en enfaspump.

Fördelar:
• AUTOADAPT.
• FLOWADAPT och FLOWLIMIT
• Proportionaltrycksreglering.
• Konstanttrycksreglering.
• Drift på konstantkurva.
• Drift på max- eller minkurva.
• Automatisk nattsänkning.
• Inget behov av externt motorskydd.
• Levereras med isoleringskåpor för drift i värmesystem.
• Stort temperaturområde (där medietemperatur och omgivningstemperatur är oberoende av varandra).

Kommunikation
MAGNA3 möjliggör kommunikation via följande:
• trådlöst med Grundfos GO fjärrkontroll
• fieldbus-kommunikation via CIM-moduler
• digitala ingångar
• reläutgångar
• analog ingång (mer än en pump – fungerar även som energimätare)

Motor och elektronisk styrning:

MAGNA3 har en inbyggd 4-polig synkron, permanentmagnet-motor (PM motor). Denna motortyp karakteriseras av högre verkningsgrad än en traditionell asynkronmotor.

Pumpens varvtal styrs av en integrerad frekvensomformare.
Pumpen har inbyggd differenstrycks- och temperatursensor.

Vätska:

Pumpad vätska:	Vatten
Vätsketemperatur område:	-10 .. 110 °C
Vätsketemp.:	60 °C
Densitet:	983.2 kg/m³

Tekniskt:

TF klass:	110
Läs på namnskylten:	CE,VDE,EAC

Material:

Pumphus:	Gjutjärn EN-GJL-250 ASTM A48-250B
Pumphjul:	PES 30%GF

Installation:

Område för omgivande temperatur:	0 .. 40 °C
Max. driftstryck:	6 bar
Flänsstandard:	DIN
Röranslutning:	DN 80
Tryck steg:	PN6
Inbyggnadslängd:	360 mm

Elektriskdata:

Effekt - P1:	26 .. 333 W
Max strömförbrukning:	0.28 .. 1.5 A
Nätfrekvens:	50 Hz
Märkspänning:	1 x 230 V
Kapslingsklass (EC 34-5):	X4D
Isolationsklass (EC 85):	F

Övriga:

Label:	Grundfos Blueflux
Energy (EEI):	0.19
Nettovikt:	45.7 kg
Bruttovikt:	55.6 kg
Leveransvolym:	0.208 m³
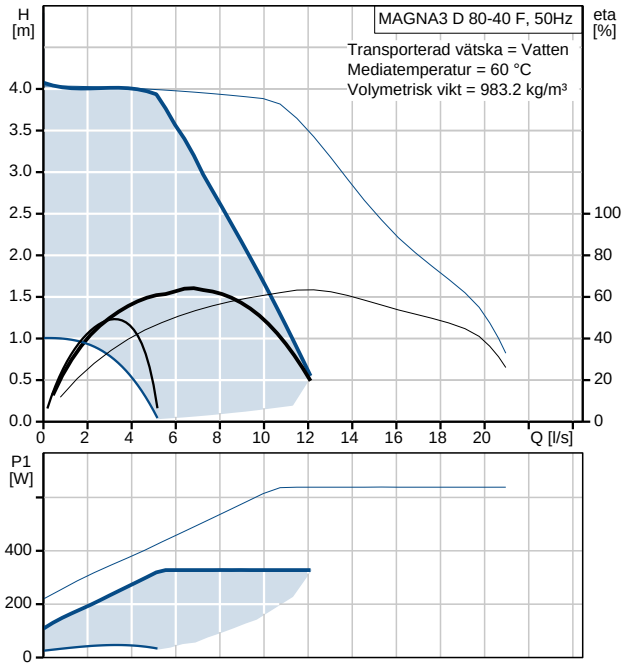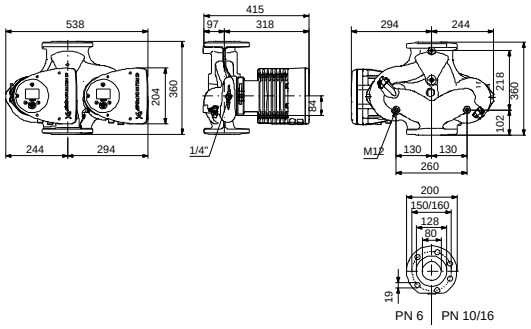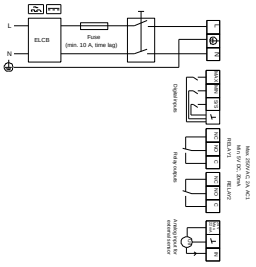
Beskrivning	Värde
Generell information:	
Produktnamn:	MAGNA3 D 80-40 F
Art. nr:	97924501
Position	
EAN nummer:	5710626495795
Pris:	På förfrågan
Tekniskt:	
Max. tryck:	40 dm
TF klass:	110
Läs på namnskylten:	CE,VDE,EAC
Modell:	B
Material:	
Pumphus:	Gjutjärn
	EN-GJL-250
	ASTM A48-250B
Pumphjul:	PES 30%GF
Installation:	
Område för omgivande temperatur:	0 .. 40 °C
Max. driftstryck:	6 bar
Flänsstandard:	DIN
Röranslutning:	DN 80
Trycksteg:	PN6
Inbyggnadslängd:	360 mm
Vätska:	
Pumpad vätska:	Vatten
Vätsketemperatur område:	-10 .. 110 °C
Vätsketemp.:	60 °C
Densitet:	983.2 kg/m³
Elektriskdata:	
Effekt - P1:	26 .. 333 W
Max strömförbrukning:	0.28 .. 1.5 A
Nätfrekvens:	50 Hz
Märkspänning:	1 x 230 V
Kapslingsklass (EC 34-5):	X4D
Isolationsklass (EC 85):	F
Övriga:	
Label:	Grundfos Blueflux
Energy (EEI):	0.19
Nettovikt:	45.7 kg
Bruttovikt:	55.6 kg
Leveransvolym:	0.208 m³